INFORMAZIONI GENERALI

Il convegno è gratuito e rivolto ad un massimo di n. 100 medici.
Per l'iscrizione si prega voler compilare ed inviare alla segreteria organizzativa la scheda di registrazione disponibile sul sito www.italianacongressi.it (sezione "Eventi e congressi in corso") secondo le modalità ed entro i termini previsti sulla stessa.

PATRICINI RICHIESTI

ANED

Sin
SOCIETÀ ITALIANA DI NEUROLOGIA

CON IL CONTRIBUTO NON CONDIZIONANTE DI

AMGEN®

GORE
Creative Technologies Worldwide

NephroCare

RAZIONALE

Nel 1968 l'Ospedale Miulli di Acquaviva iniziava l'attività di emodialisi per il trattamento della malattia renale cronica terminale. Quell'anno furono eseguiti 533 trattamenti relativi a 6 persone affette da insufficienza renale. Nell'ultimo mezzo secolo l'emodialisi si è trasformata, da terapia sperimentale largamente empirica, a prima terapia sostitutiva d'organo, accessibile a milioni di persone in tutto il mondo. I nefrologi sono particolarmente orgogliosi di questo risultato. Tuttavia, come per altre malattie croniche, ciò implica una continuità assistenziale per periodi di lunga durata e un notevole impegno di risorse: oggi il numero assoluto di persone in trattamento dialitico cronico in Italia è di circa 45.000 e ogni anno oltre 8.000 individui iniziano una terapia sostitutiva. Ma, al di là dei numeri e dei progressi tecnologici che hanno reso più sicuro ed efficace il trattamento dialitico, il compito irrinunciabile del nefrologo, così come di tutti gli operatori del settore, è quello di prendersi cura di queste persone, particolarmente fragili e vulnerabili, per restituirle alla pienezza della vita e all'affetto dei propri cari. A distanza di 50 anni, nel ricordare quegli eventi, la comunità nefrologica si interroga sui risultati raggiunti e sulle sfide che ancora ci attendono, per poter garantire alle persone affette da malattia renale una maggiore qualità e appropriatezza delle cure.

SEGRETERIA ORGANIZZATIVA

ITALIANA CONGRESSI e formazione

SEDE DI BARI
Via Abbrescia, 102 | T: 0809904054 | F: 0809904099
E: sharicasalino@italianacongressi.it
W: www.italianacongressi.it
SEDE DI ROMA
C: 3471877796 | E: direzione@italianacongressi.it

Ente Ecclesiastico
Ospedale Generale Regionale
MIULLI

50 anni
DI EMODIALISI AL MIULLI
1968-2018

4 MAGGIO 2018

Sala convegni
Ente Ecclesiastico Ospedale "F. Miulli"

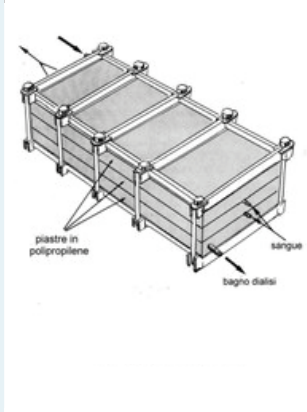

PROGRAMMA

09.00 Inaugurazione e Saluto delle Autorità
S.E. Mons. Giovanni Ricchiuti
Vescovo della Diocesi di Altamura-Gravina-Acquaviva delle Fonti
Dott. Michele Emiliano
Presidente Regione Puglia
Dott. Davide Carlucci
Sindaco di Acquaviva
Dott. Giuseppe Vanacore
Presidente ANED
Prof. Michele Amati
Segretario ANED Puglia
Prof. Loreto Gesualdo
Presidente S.I.N.
Dott. Fabrizio Celani
Direttore Sanitario O.G.R. "F. Miulli"

10.00 Le ragioni di una celebrazione - breve filmato
C. Lomonte

I SESSIONE
Moderatori: L. Gesualdo, C. Lomonte
10.15 Prevenzione, diagnosi precoce e cultura della donazione: scacco matto al rene malato
L. Gesualdo
11.00 L'invecchiamento della popolazione dialitica
F. Aucella
11.30 I problemi etici
N. Colaianni
12.00 Nuovi modelli gestionali in emodialisi
F. Cerino

II SESSIONE
Moderatori: G. Grandaliano, G. Santarsia
12.30 La nefrologia verso nuovi traguardi
G. Castellano
13.00 L'imaging in nefrologia: il ruolo dell'ECD
M. Meola
13.30 La diagnostica istologica
M. Rossini
14.00 Pausa

III SESSIONE
Moderatori: F. D'Elia , S. Di Paolo
15.00 L'innovazione in emodialisi
C. Basile
15.30 Fluid overload in ESRD and in apparently healthy population
A. Di Benedetto
16.00 La simulation training in nefrologia
M. Gallieni
16.30 Epidemiologia e nuovi trattamenti dell'infezione da HCV nei pazienti dializzati
V. Montinaro

IV SESSIONE
Moderatori: M. Napoli, L. Morrone
17.00 L'instabilità cardiovascolare in emodialisi
L. Vernaglione
17.30 La sorveglianza dell'accesso vascolare
N. Tessitore
18.00 Le complicanze dell'accesso vascolare
N. Pirozzi
18.30 Il catetere venoso centrale: problemi e soluzioni
G. Forneris
19.00 Chiusura lavori

FACULTY LIST

Filippo Aucella
Carlo Basile
Giuseppe Castellano
Nicola Colaianni
Fabrizio Cerino
Filomena D'Elia
Attilio Di Benedetto
Salvatore Di Paolo
Giacomo Forneris
Maurizio Gallieni
Loreto Gesualdo
Giuseppe Grandaliano
Carlo Lomonte
Mario Meola
Vincenzo Montinaro
Luigi Morrone
Marcello Napoli
Nicola Pirozzi
Michele Rossini
Giovanni Santarsia
Nicola Tessitore
Luigi Vernaglione